ECO MULTIFUNCIÓN

1 puerta cod.710/711/712

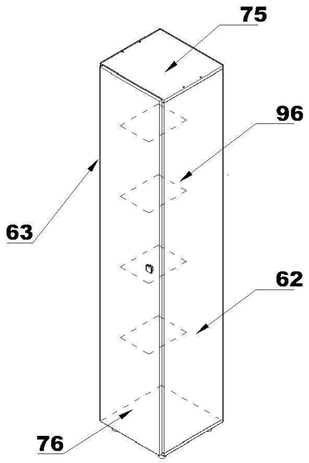

No usar atornillador eléctrico en la fijación de manijas.El ajuste final de la tornillería debe realizarse de forma manual.

Se sugiere antes de comenzar con el armado del mueble tomar cada pieza de éste y colocarle los respectivos tarugos y accesorios correspondientes así como montarlo con ayuda de otras personas.
Arme el mueble sobre el cartón de la caja o use una manta con el fin de evitar rayones o daños en el mismo. Precisará martillo, destornillador Philips y nivel.

PIEZA	Nº DE PIEZA	1 PUERTA	LADO A	LADO B
COSTADO DER (710)	62	1	1800	348
COSTADO IZQ (710)	63	1	1800	348
BASE (710)	76	1	372	348
TECHO (710-725)	75	1	372	348
PUERTA (710)	102	1	1820	347
ESTANTE FIJO (710)	96	4	300	220
FONDO MUEBLES (710)	-	1	1820	360
BOLSA DE HERRAJES	-	1	0	0
FOLLETOS DE ARMADO	-	1	0	0
RELLENO ARMADO (710-711-712-713)	-	1	-	0

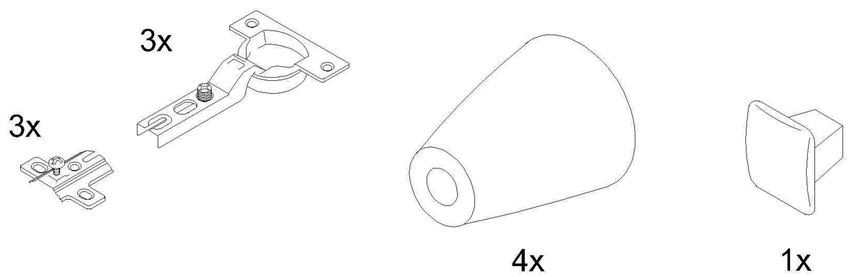

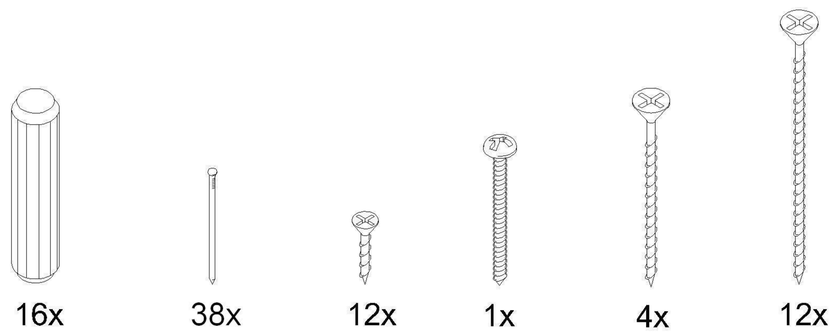

1

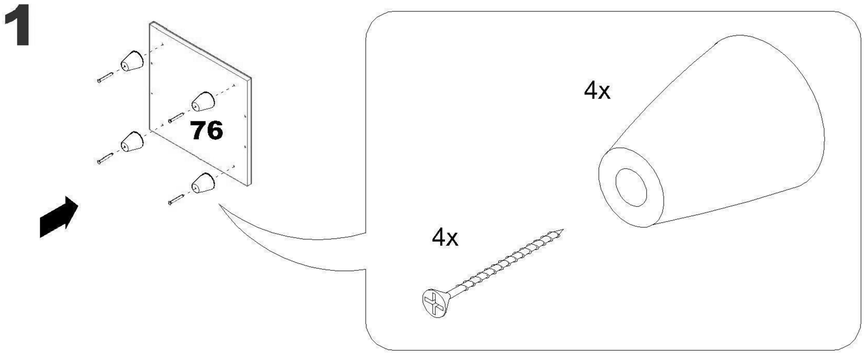

2

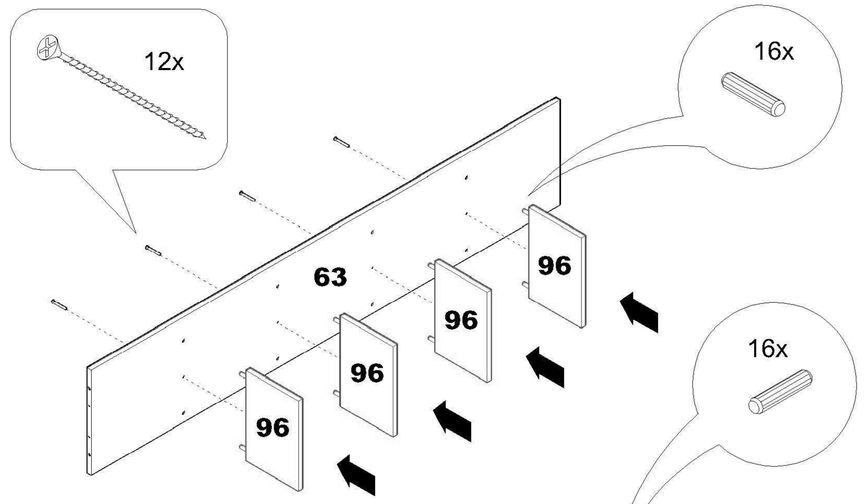

3

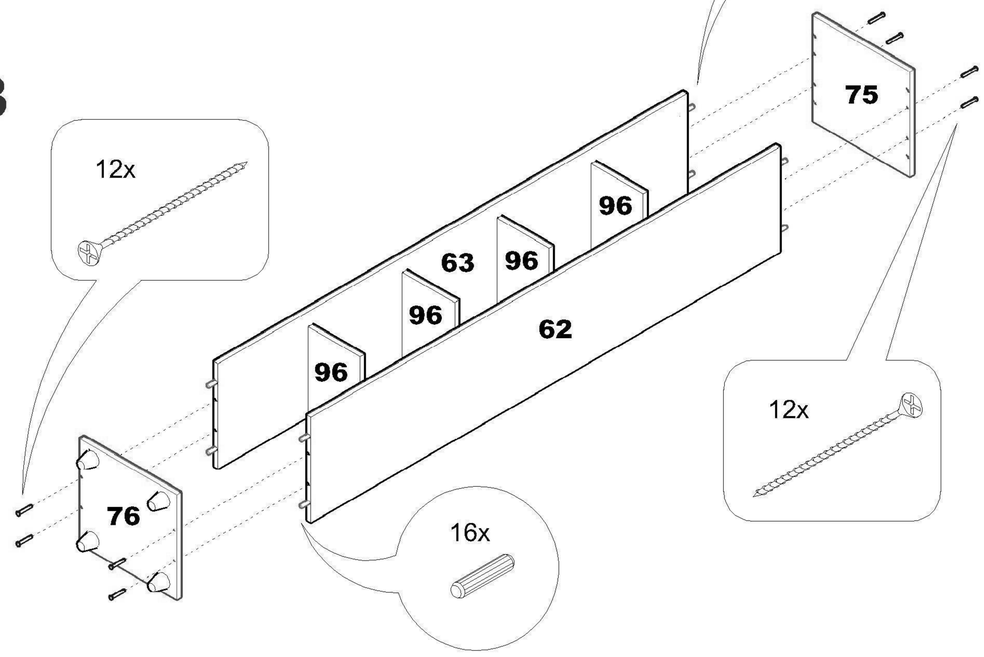

4

Para escuadrar el mueble, ayúdese de los fondos de armario.

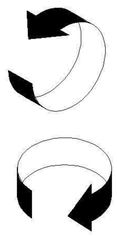

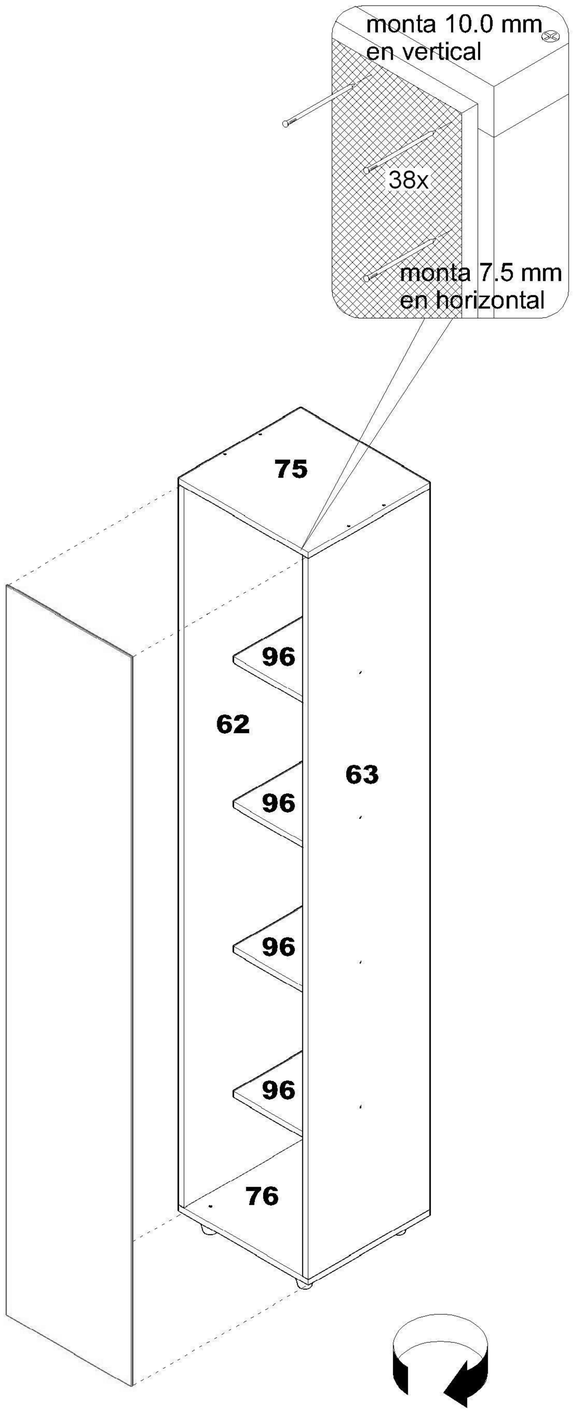

5

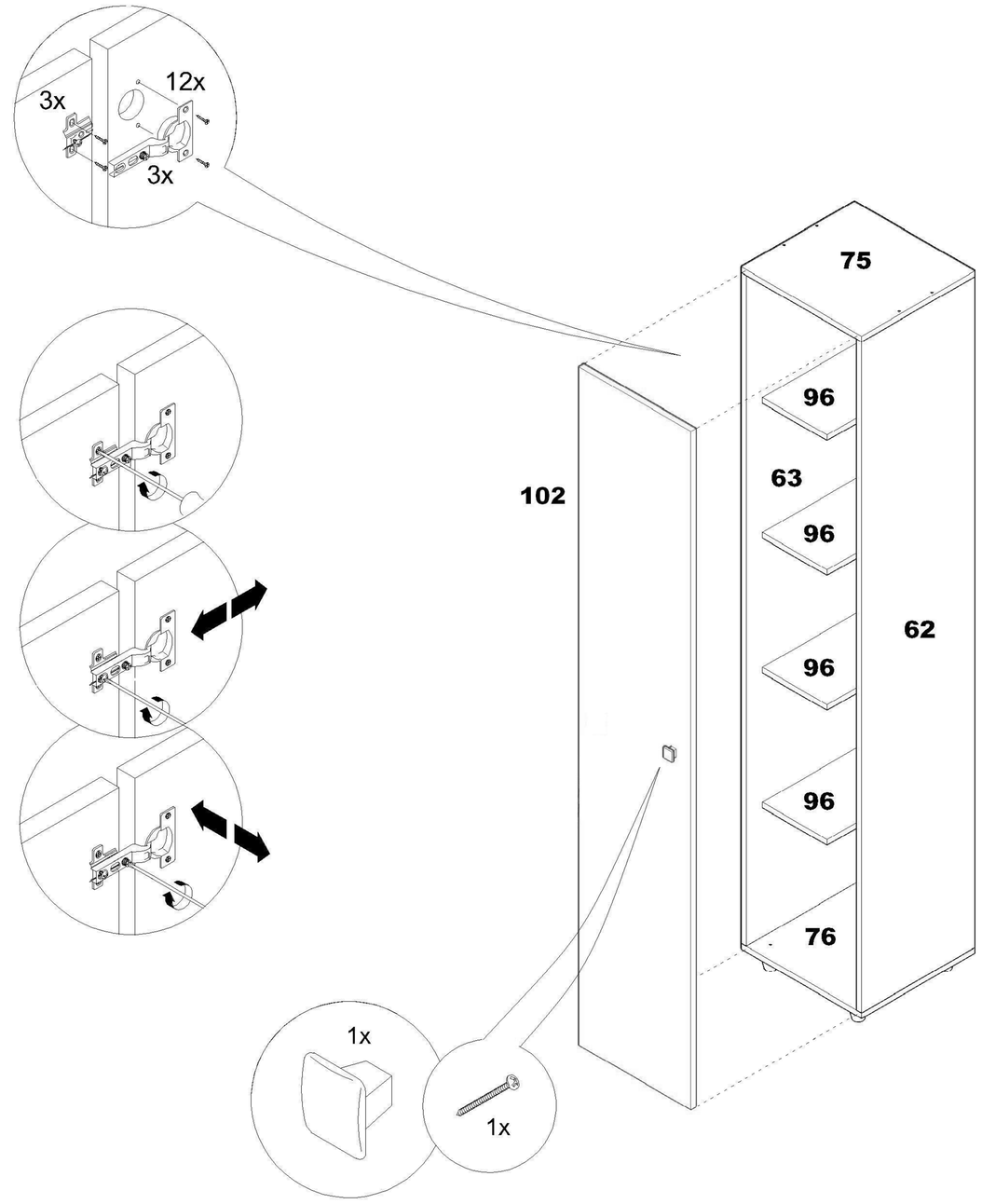

Orlandi
www.mueblesorlandi.com.ar